# 方向判別センサー OM-DR4C 納入仕様書

■仕様

| | |
|---|---|
| 品　　名 | 超音波方向判別センサー |
| 品　　番 | OM-DR4C |
| 電　源　電　圧 | DC12-24V |
| 消　費　電　流 | 50mA以下 |
| 検　出　対　象 | 人体、車輌等 |
| 最 大 検 出 距 離 | 4.5m(車輌)、3.0m(人体) |
| 表　　示　　灯 | 通電時:緑点灯<br>A方向検知時:青点灯<br>B方向検知時:赤点灯 |
| 検 出 可 能 車 速 | 60km/h |
| 出　　力 | オープンコレクタ出力(N.O.) |
| 出 力 保 持 時 間 | 0.5秒～5秒の範囲で調整可(ボリウムにて) |
| 応　答　速　度 | 約100ms |
| 無線信号周波数 | 2.4GHz |
| 無線信号到達距離 | 40m(屋外見通し) |
| 検知方向切り替え | A方向/B方向の切替(信号線にて) |
| 検知距離切り替え | 0.3m～4.5mの範囲で調整可(ボリウムにて) |
| 自己診断モード | 出力保持時間、検知距離設定の確認及び<br>センサーの検知状態を確認可能<br>(専用iOS/Android App にて) |
| 使　用　環　境 | 温度:-10℃～55℃, 湿度:10%～90%RH |
| 保　護　構　造 | IP54相当 |
| 質　　量 | 650g (取り付け板、マグネット含む) |
| 外　　観 | 本体:ABS樹脂　取り付け板:SUS430 |

※本製品で使用している無線モジュールは総務省の定める技術基準適合証明を受けています。

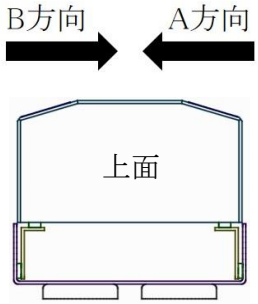


センサー検知方向

■OM-DR4C 出力回路図

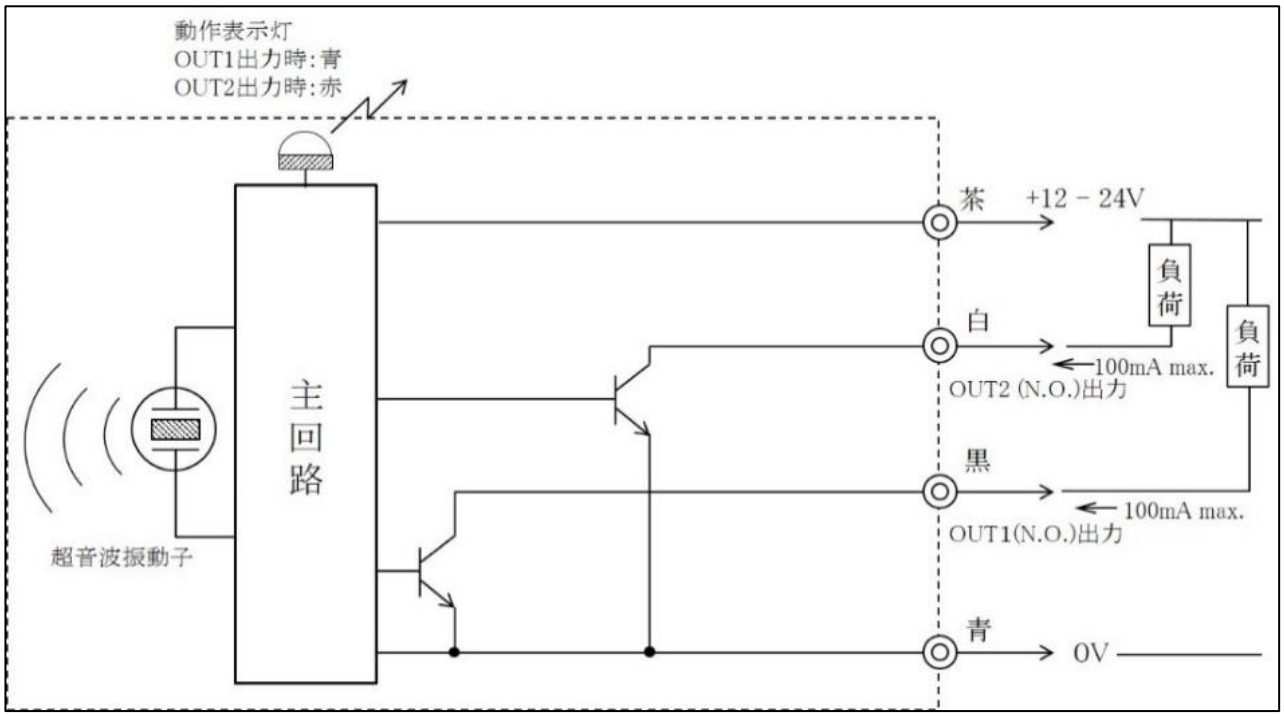

■検知範囲（代表例）

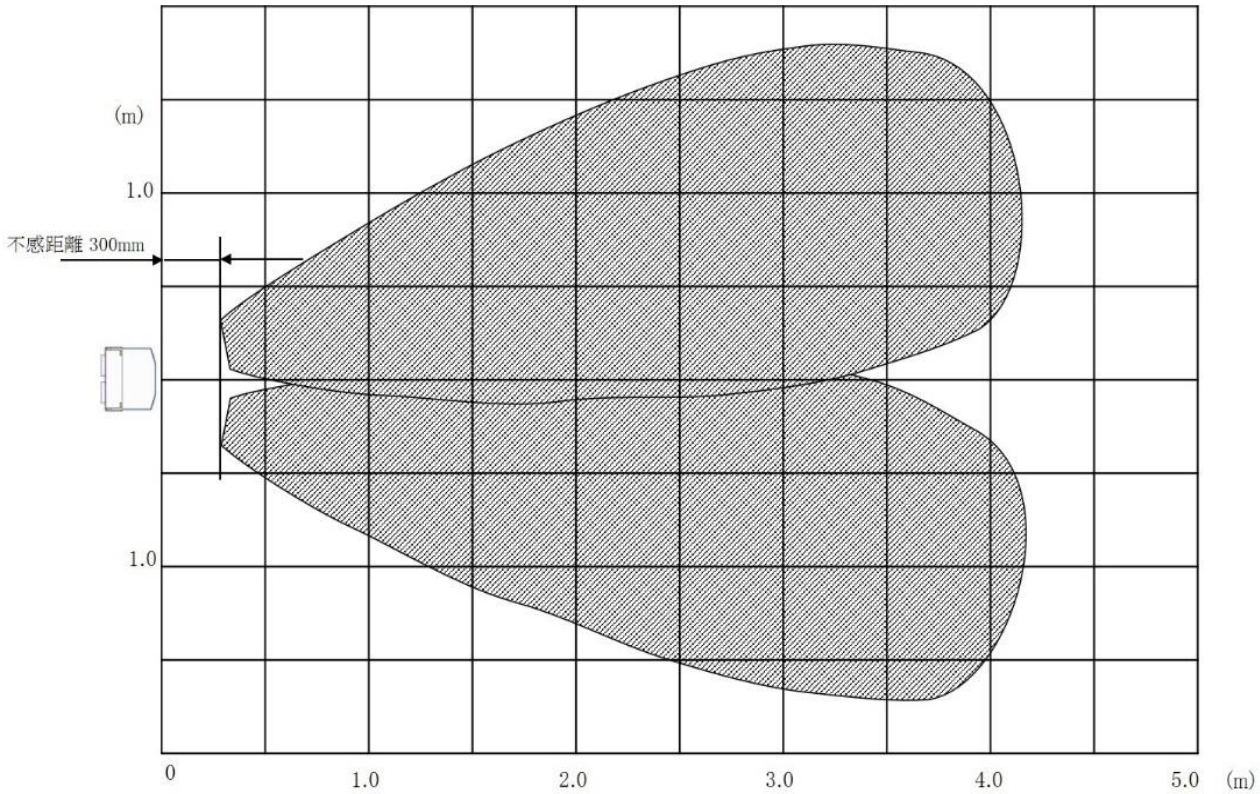


■注意事項

＊　この製品の保証期間は納入後、1ヶ年です。
＊　この製品の保証期間内に弊社の責任による不具合が生じた場合は不具合部分の修理、又は不具合製品の交換のみを行います。
＊　弊社の各製品は製品自身の機能として災害防止や事故防止などの制御機能を有するものではありません。これらの製品を使用した機器関係において万一発生した災害や事故等による損害賠償等についての責任は負いかねますのでご了承下さい。

REVISION HISTORY

| REV | DESCRIPTION | INCORP BY | DATE | CHECKED |
|---|---|---|---|---|

NOTES:

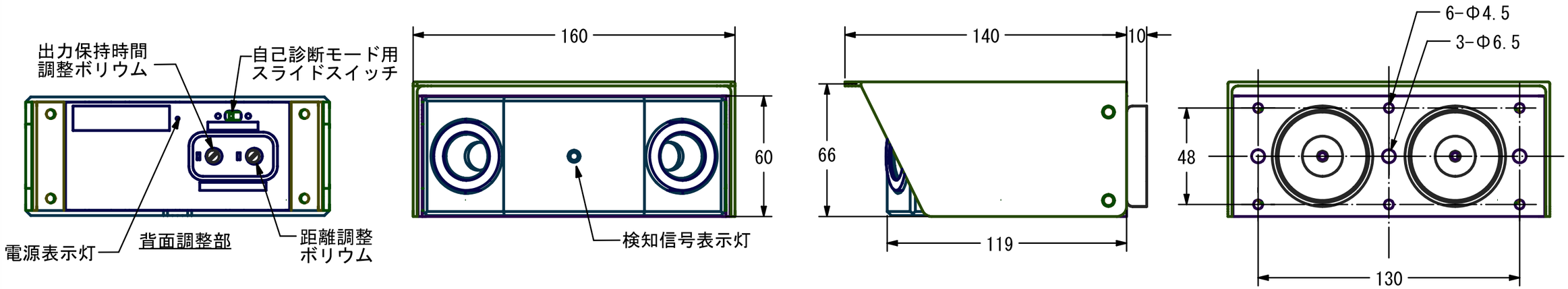


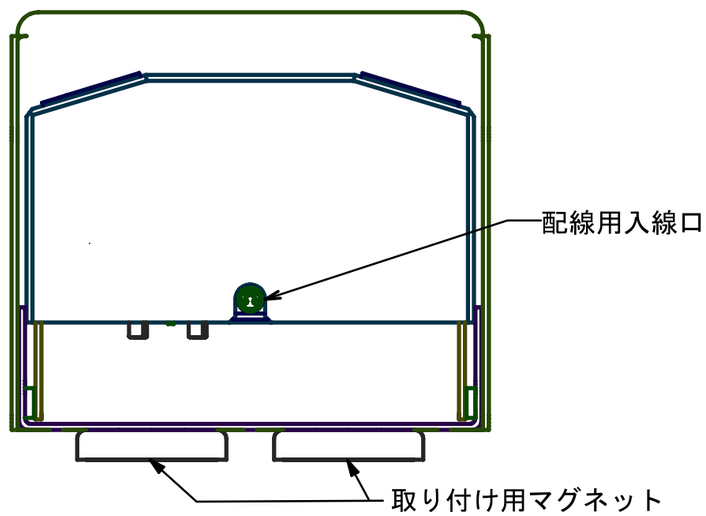


| -2 QTY REQD | -1 QTY REQD | ITEM NO. | PART OR IDENTIFYING NO. | NOMENCLATURE OR DESCRIPTION |
|---|---|---|---|---|

PARTS LIST

| INIT | APPROVALS | DATE | INIT | APPROVALS | DATE |
|---|---|---|---|---|---|
| | | | | | |
| | | | | | |
| | | | | | |
| | | | | | |
| | | | | | |
| | | | | T.Saito | '19/2/1 |

オーミック電子株式会社

THIRD ANGLE PROJECTION

CONTRACT NO.

MATERIAL

FINISH

TREATMENT

SIMILAR TO

NEXT ASSY | USED ON

APPLICATION

PRODUCT NAME: OM-DR4C

TITLE: PRODUCT DRAWING

| SIZE | CAGE CODE | DWG NO. | REV |
|---|---|---|---|
| B | | | |

SCALE 1:2 | SHEET (1/1)