記号	年月日	改　定　事　項	担当	審査	承認

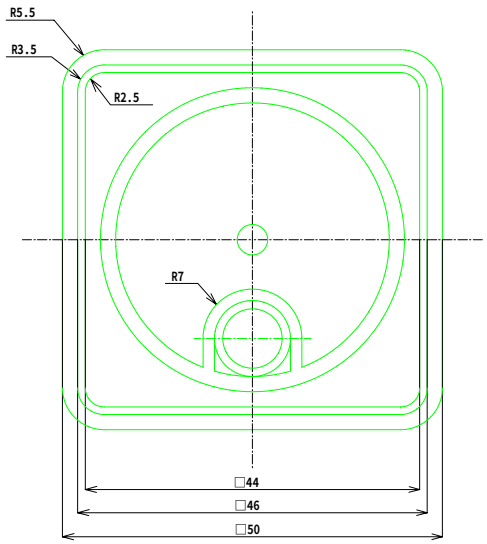

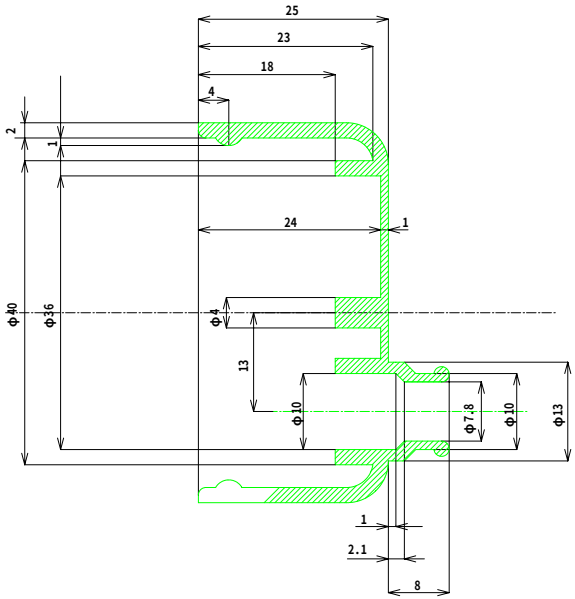

数量	部署	品番	片番	部品名	図番	資材コード	材質	サイズ / 素材寸法	巾・長さ	素材 (Kg)	仕上
A	作業	備付									

製図	明石信夫	1998.10.11	
設計	明石信夫	1998.10.11	
審査		承認	Y.Kamiya

品名

保護カバー外形図面

尺度

型番

OM-TC

訂正

オーミック電子株式会社