納　入　仕　様　書

1. 適用

本規格は、近距離測定用に使用されるアナログ出力超音波センサについて規定します。

2. 品名・型名

ｱﾝﾌﾟ内蔵超音波ｾﾝｻｰ(ｱﾅﾛｸﾞ出力ﾀｲﾌﾟ/電流電圧出力)

OM7-1S

3. 仕　様

型　式		ＯＭ７－１Ｓ
定　格	電源電圧	*1 DC11.5V - 30V　リップル3% 以下
	消費電流	50mA 以下
動　作　範　囲		15cm - 100cm
不　感　距　離		15cm　以下
超音波　周波数		125KHz
出力特性	ｱﾅﾛｸﾞ電流出力	*2 出力電流範囲 4.0 - 20.0mA
	ｱﾅﾛｸﾞ電圧出力	出力電圧範囲 1.5 - 10.0V

測　定　周　期	約　16mS
表　　示　　灯	P.L.1（動作表示灯）：緑色LED P.L.2（電源表示灯）：橙色LED
接　　続	*4 コネクター接続方式
応 答 速 度	約　32mS
分　解　能	1.0mm/10mV or 0.02mA
材　　質	フランジ／ケース： ABS（黒色）
保　護　構　造	Ｉ　Ｐ　６　４
指　向　角　度	約　+/- 10°
使用周囲温度範囲	*5 -10° C　-　+55° C
使用周囲湿度範囲	35%　-　85% RH 以下
ボ　リ　ウ　ム／ＶＲ	感度調整ＶＲ(SENSITIVITY) 出力電圧／電流調整ＶＲ(ZONE SETTING)

*1 推奨電圧は24V+/-10%です。

*2 測定物体がない時は9.8-10.5Vを出力します。

*3 測定物体がない時は19.6-21mAを出力します。

*4 ｵﾑﾛﾝ ｺﾈｸﾀｰｺｰﾄﾞ(M8 4ﾋﾟﾝ)
型XS3F-M421-402-R(2mｽﾄﾚｰﾄ)

茶色：DC11.5-30V/DC24V推奨
青色：0V GROUND
黒色：電流出力
白色：電圧出力

*5 超音波素子面の氷結なき事。

4. OM7-1S 出力回路図

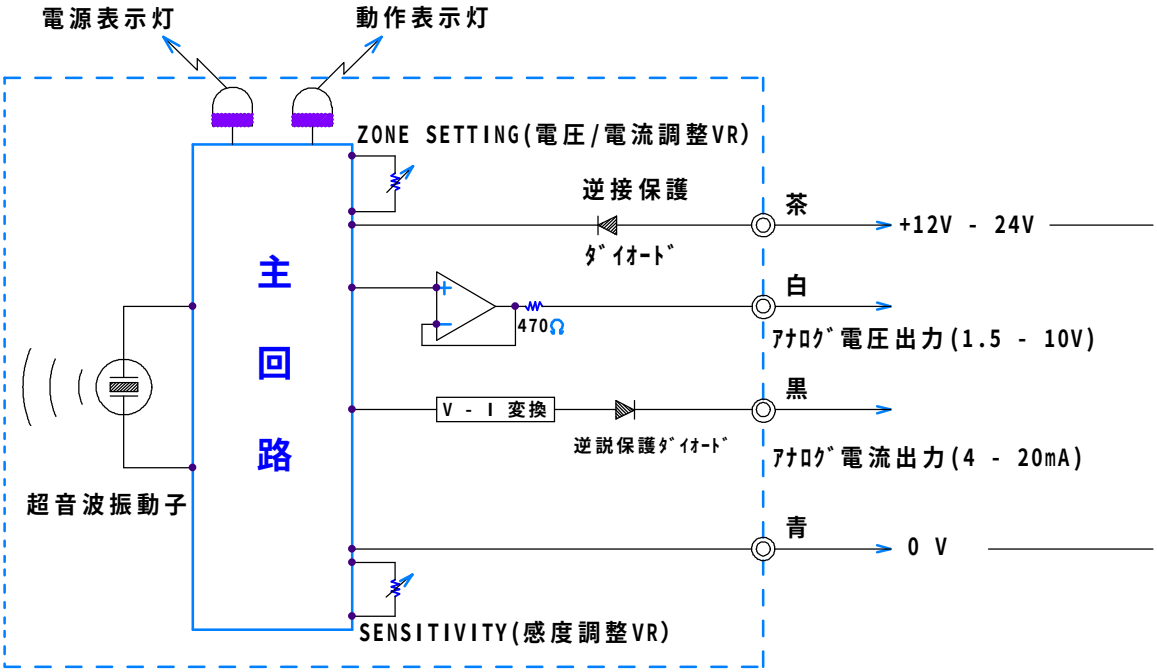

5. OM7-1Sの銘板説明

左のZONE SETTING VRは、出力電圧及び電流値の増減を調整する時に使用します。
一定距離でVRを右に回すと、電圧・電流値は減少し、左に回すと増えます。
右のSENSITIVITY VRで感度と動作範囲を調整します。感度調整と距離設定は独立した機能で素。動作表示灯は、測定範囲に被測定物体が入ると点灯します。
白(WHT)は1.5 - 10Vの電圧出力で、黒(BLK)は4 - 20mAの電流出力です。

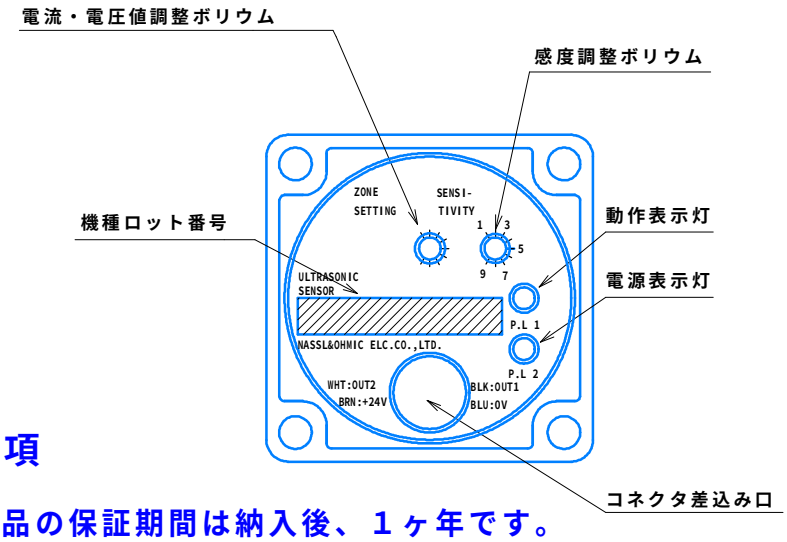

6.注意事項

＊ この製品の保証期間は納入後、１ヶ年です。
＊ この製品の保証期間内に弊社の責任による不具合が生じた場合は、不具合部分の修理、又は不具合製品の交換のみを行います。
＊ 弊社の各製品は製品自身の機能として災害防止や事故防止などの制御機能を有するものではありません。これらの製品を使用した機器関係において、万一発生した災害や事故等による損害賠償等についての責任は負いかねますのでご了承下さい。

＜取付金具　外形図＞

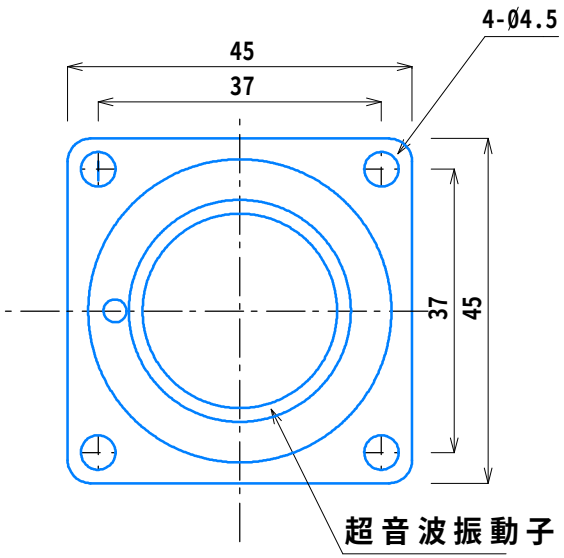

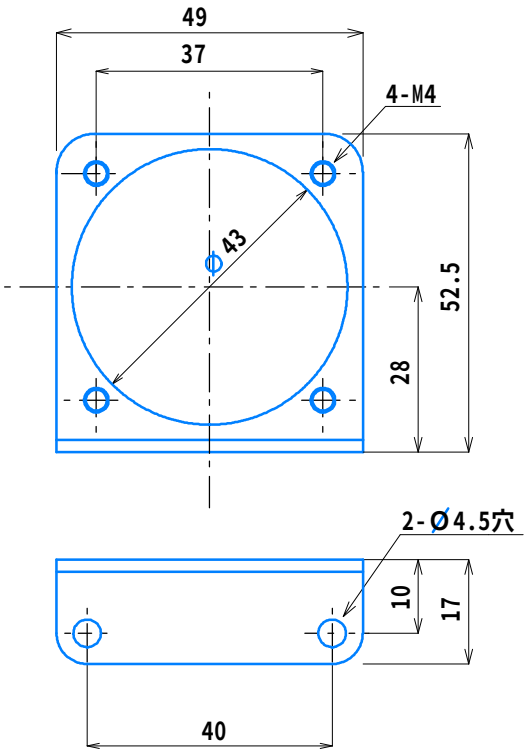

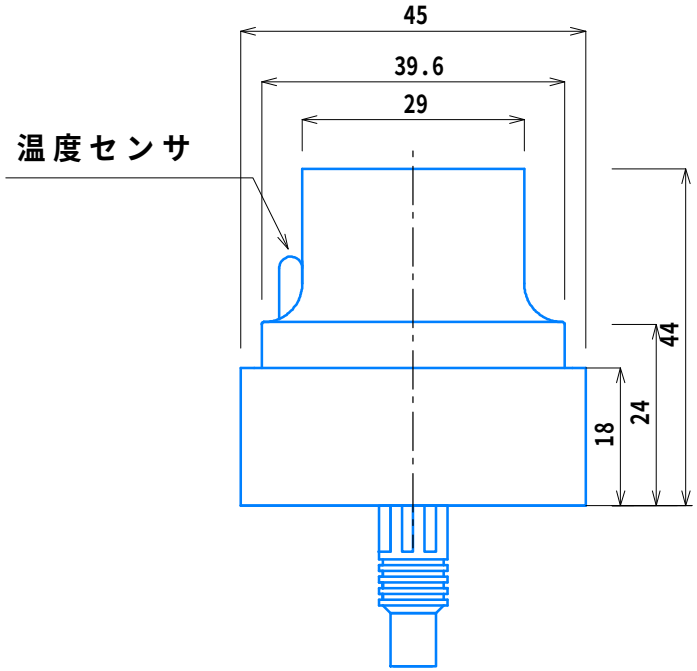

	*	*	*	*
	99/FEB./06		TITLE	超音波ｾﾝｻ P/N OM7-1S
			DRAWING NO.	
			DISK NO.	FILE NAME

オーミック電子株式会社

OM7ﾀｲﾌﾟの動作範囲と指向性　（代表例）
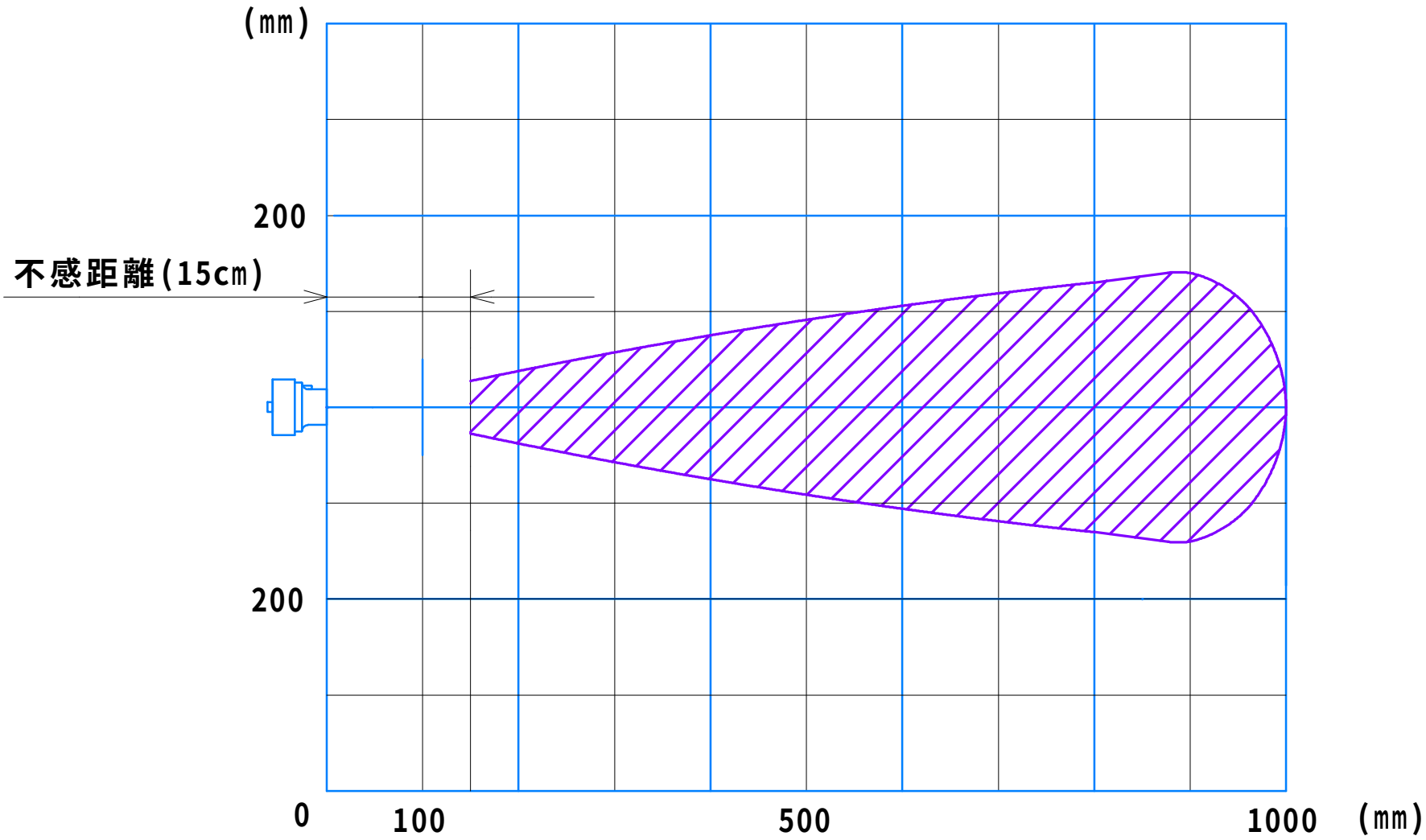
※ハッチング部の動作範囲は、φ28×50cmのﾎﾟｰﾙを
机上に立てセンサーが、検出する範囲を示す（感度：N-9)。