<泥水・降雨・噴水対策用超音波ｾﾝｻｰｶﾊﾞｰ>

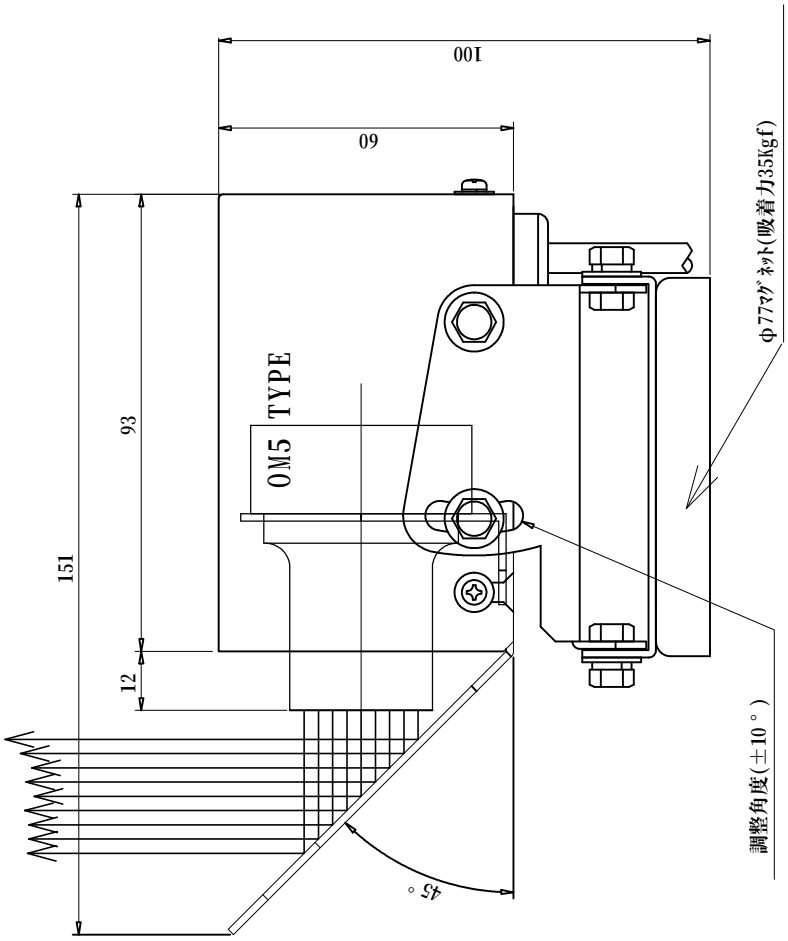

例えば天井の梁に磁石でそのまま取り付けると自ずと音波は下向きに反射されます。また、屋外の壁面に下向きにそのまま取付けると自ずと地面に並行に音波が発射されます。

超音波センサーを(OM5/OM6ﾀｲﾌﾟ)下向きに反射板付ｾﾝｻｰｶﾊﾞｰ/DFL-SC(SP)に収納し、45°の反射板で前方向に音波を飛ばします。これで泥水雨雪が直接、ｾﾝｻにかかる事は無く、余程の噴水が真横から反射板にあたらぬ限りｾﾝｻの奥の振動子まで届く事はありません。安心して厳しい屋外環境で使用できます。

記号	年月日	改　定　事　項	担当	審査	承認
△					
△					

この３個のネジを緩めると
上ｶﾊﾞｰが簡単に外せます。

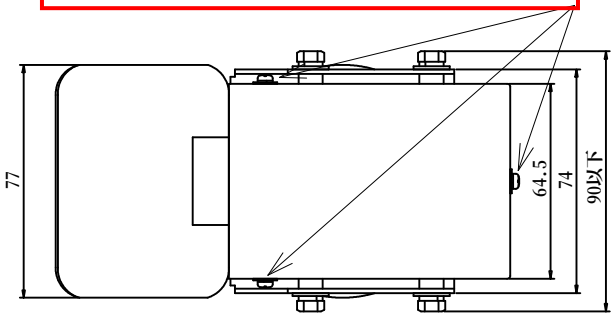

上カバーを外した写真
上下左右に角度調整可

感度調整VR(通常N-7からN-9設定)

距離調整VR（最小 2.2mから
最大10m）右回転で検知距離増大

ｾﾝｻは下向設置、反射板
で前方に音波を飛ばす

距離調整は上ｶﾊﾞｰを外してｾﾝｻの背面のZONESETTING VRで行います。右回転で検知距離増大(最大10m)左回転で距離縮小(最小2.2m)します。

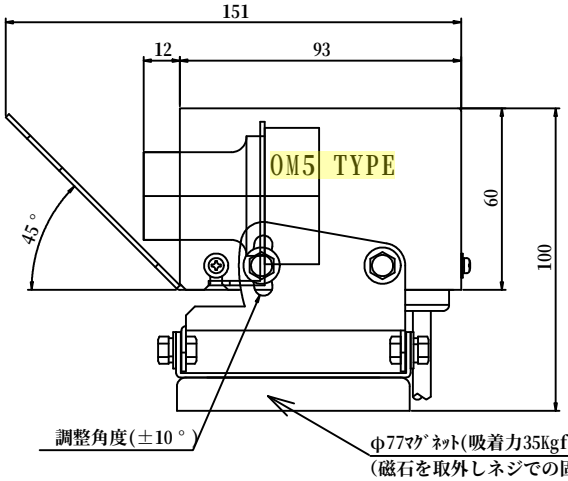

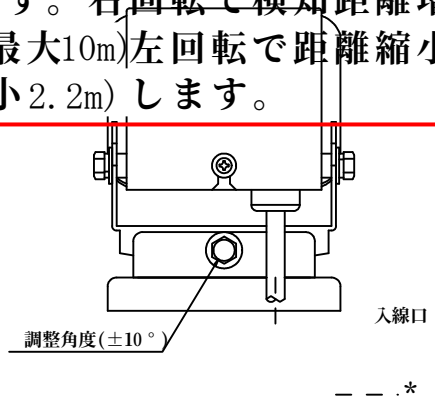

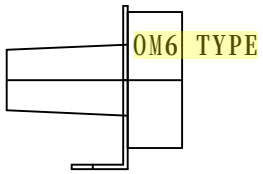

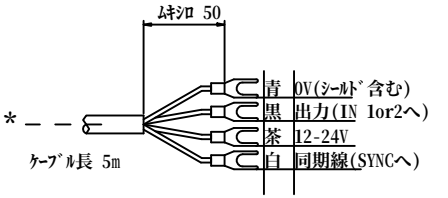

4-圧着端子：1.25Y3.5

製図	明石信夫			品名 角度調整機構・反射板付 超音波ｾﾝｻﾕﾆｯﾄ
設計	明石信夫	2010.01.10.		
審査		承認	尺度	
型式 DFL-SC(SP)			図番 N59-4E30	訂正

オーミック電子株式会社

記号	年月日	改　定　事　項	担当	審査	承認
△					
△					

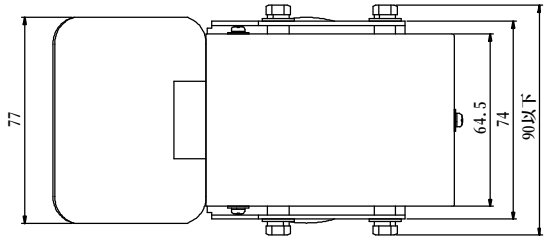

特徴１：反射板方式なので噴水にも耐えます。

特徴２：角度調整機構付（左右上下）で自在に設定。

特徴３：強力磁石での取付け（ネジ取付も可能）。

特徴４：ﾌｨﾙﾀｰを使用しないので感度アップ。

特徴５：同期線対応なので複数個並べて使用可能です。

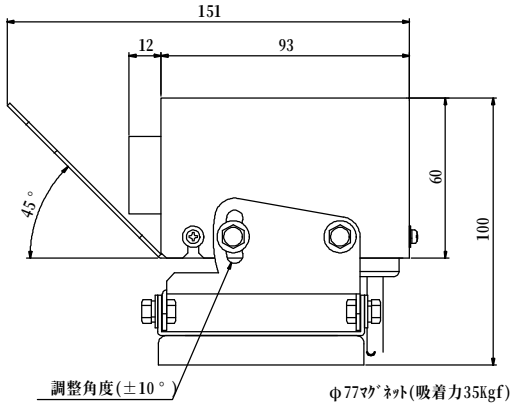

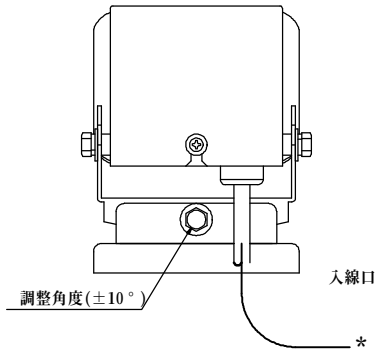

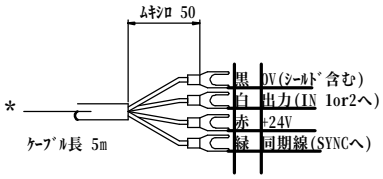

4-圧着端子：1.25Y3.5

数量	部署	品番	部番品名	図番	資材コード	材質	サイズ 巾・長さ 素材寸法	材仕上 (Kg)
A	作業	備付						

製図	明石信夫		品名 ＜暫定＞
設計	明石信夫	2009.09.23	反射板付センサカバー P/N DFL-SC(SP)
審査		承認	尺度
			図番 N59-4E30
			訂正

オーミック電子株式会社

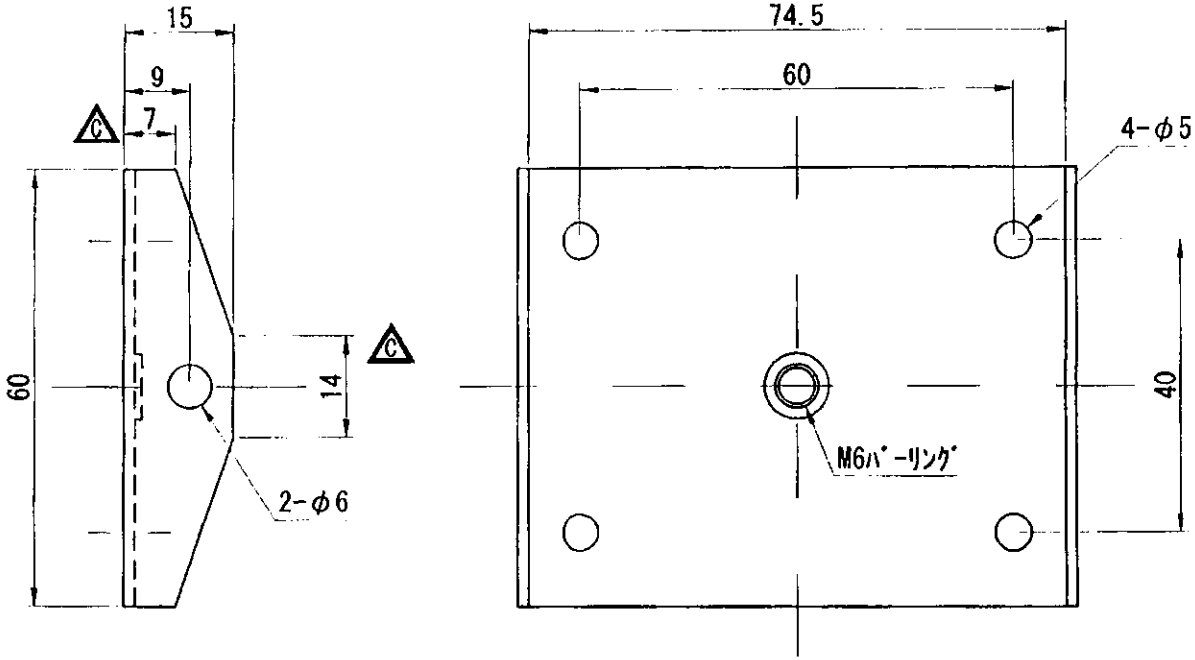

REV	DATE	CONT.
C	2011.10.17	形状変更

DESIGNED 09.10.27 明石匡

CHECKED 神谷

MATERIAL t1.5 SUS430

SPECIFICATION 脱脂洗浄

QTY. 1

SCALE 1 : 1

TITLE DFL-SC(SP)

マグネットブラケット

DRAWG. No. N59-4M34

REV C